23992MB

产品尺寸参数

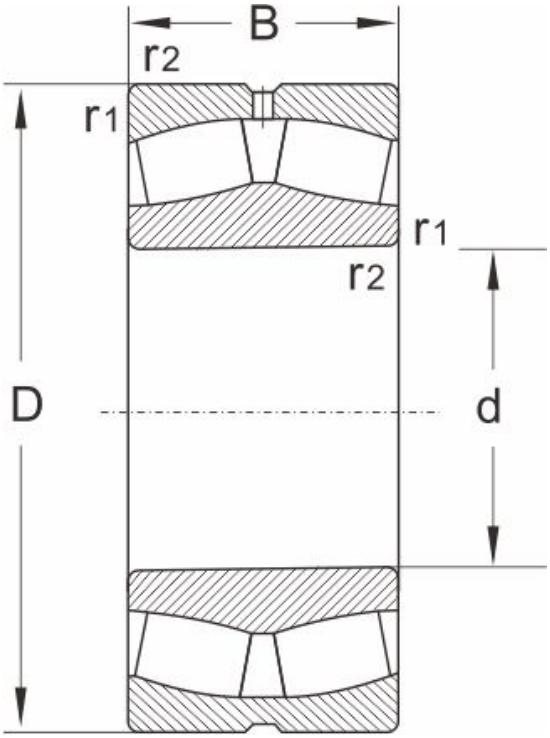

型号	23992MB
尺寸 (mm)	
d	460
D	620
B	118
r1,r2 min	4
额定载荷 (KN)	
动载荷	2305
静载荷	5036
极限速度 (rpm)	
脂润滑	530
油润滑	700
计算系数	
e	0.18
Y1	3.8
Y2	5.7
Yo	3.8
重量	
(kg)	105