240/1000MB

产品尺寸参数

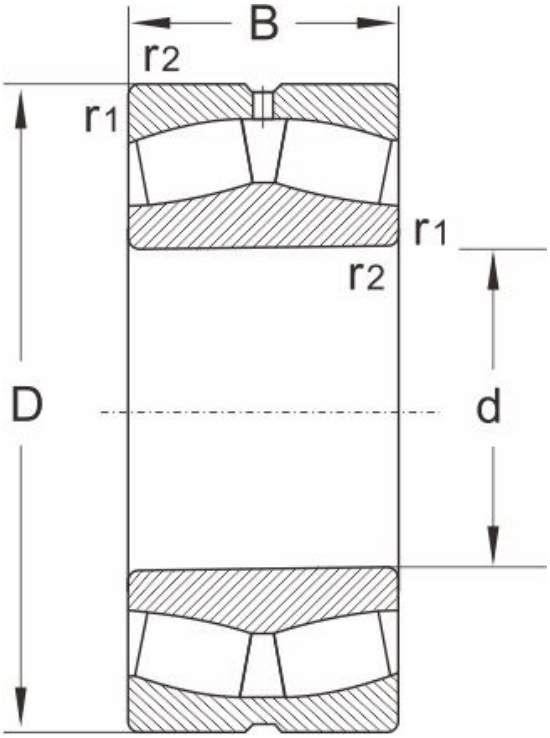

型号	240/1000MB
尺寸 (mm)	
d	1000
D	1420
B	412
r1,r2 min	7.5
额定载荷 (KN)	
动载荷	16600
静载荷	42500
极限速度 (rpm)	
脂润滑	150
油润滑	190
计算系数	
e	0.28
Y1	2.4
Y2	3.6
Yo	2.3
重量	
(kg)	2150