240/800MB

产品尺寸参数

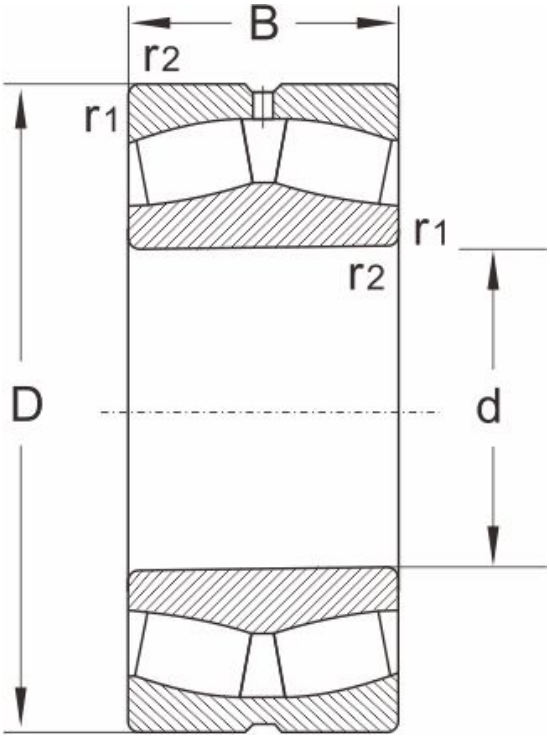

型号	240/800MB
尺寸 (mm)	
d	800
D	1150
B	345
r1,r2 min	7.5
额定载荷 (KN)	
动载荷	11600
静载荷	28500
极限速度 (rpm)	
脂润滑	190
油润滑	260
计算系数	
e	0.29
Y1	2.3
Y2	3.5
Yo	2.3
重量	
(kg)	1200