24028CK30

产品尺寸参数

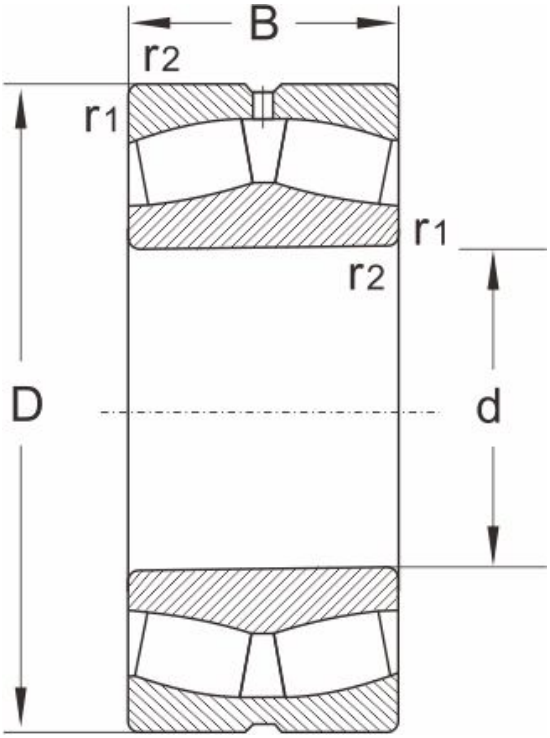

型号	24028CK30

尺寸 (mm)

d	140
D	210
B	69
r1,r2 min	2

额定载荷 (KN)

动载荷	550
静载荷	990

极限速度 (rpm)

脂润滑	1100
油润滑	1500

计算系数

e	0.29
Y1	2.3
Y2	3.5
Yo	2.3

重量

(kg)	8.42