24030c

产品尺寸参数

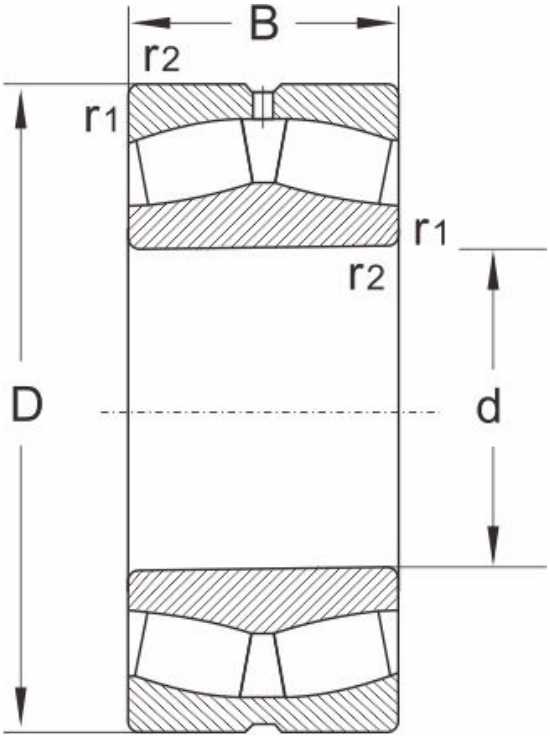

型号	24030c
尺寸 (mm)	
d	150
D	225
B	75
r1,r2 min	2.1
额定载荷 (KN)	
动载荷	620
静载荷	1140
极限速度 (rpm)	
脂润滑	1300
油润滑	1700
计算系数	
e	0.29
Y1	2.3
Y2	3.5
Yo	2.3
重量	
(kg)	10.5