24084MB

产品尺寸参数

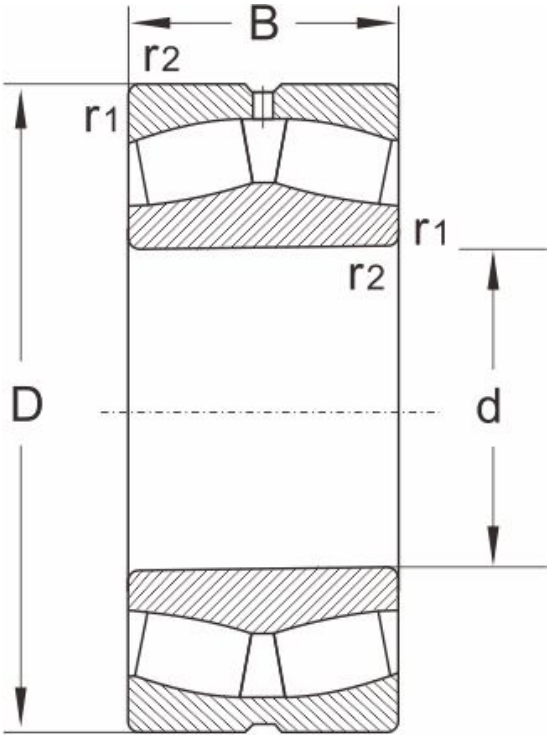

型号	24084MB
尺寸 (mm)	
d	420
D	620
B	200
r1,r2 min	5
额定载荷 (KN)	
动载荷	4000
静载荷	8800
极限速度 (rpm)	
脂润滑	380
油润滑	480
计算系数	
e	0.32
Y1	2.1
Y2	3.2
Yo	2.1
重量	
(kg)	214