241/710MB

产品尺寸参数

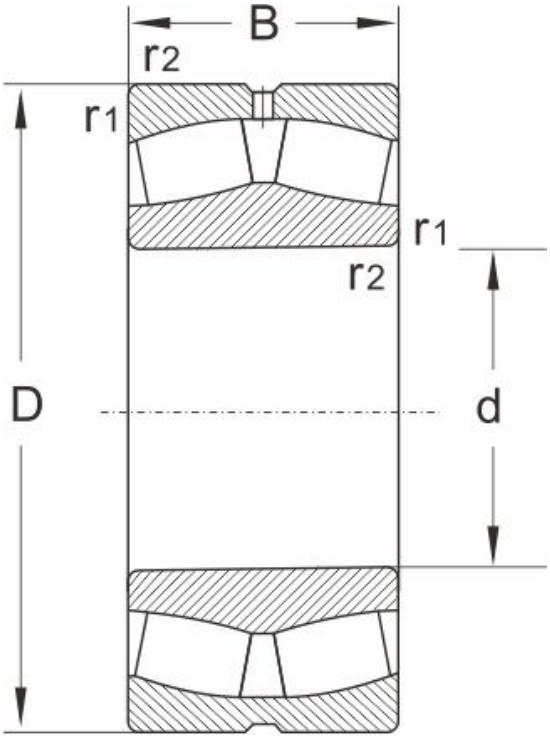

型号	241/710MB
尺寸 (mm)	
d	710
D	1150
B	438
r1,r2 min	9.5
额定载荷 (KN)	
动载荷	15600
静载荷	35500
极限速度 (rpm)	
脂润滑	200
油润滑	280
计算系数	
e	0.38
Y1	1.8
Y2	2.7
Yo	1.8
重量	
(kg)	1910