24122ck30

产品尺寸参数

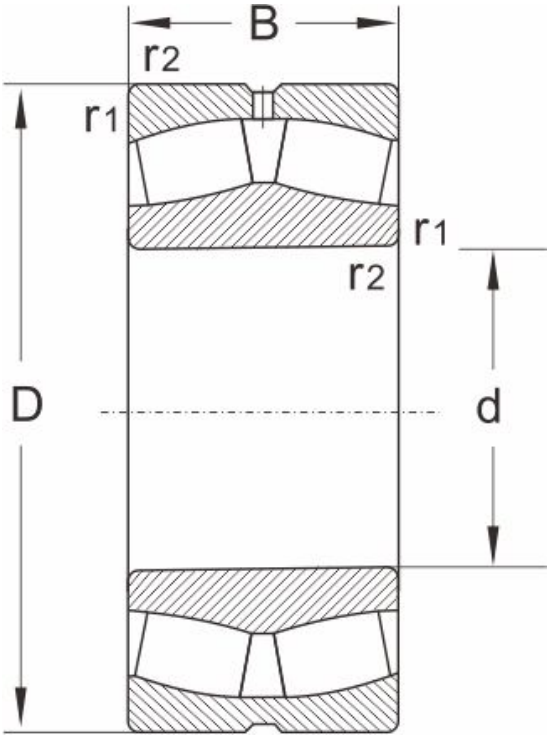

型号	24122ck30

尺寸 (mm)

d	110
D	180
B	69
r1,r2 min	2

额定载荷 (KN)

动载荷	550
静载荷	900

极限速度 (rpm)

脂润滑	1200
油润滑	1600

计算系数

e	0.35
Y1	1.9
Y2	2.9
Yo	1.9

重量

(kg)	6.85