24128c

产品尺寸参数

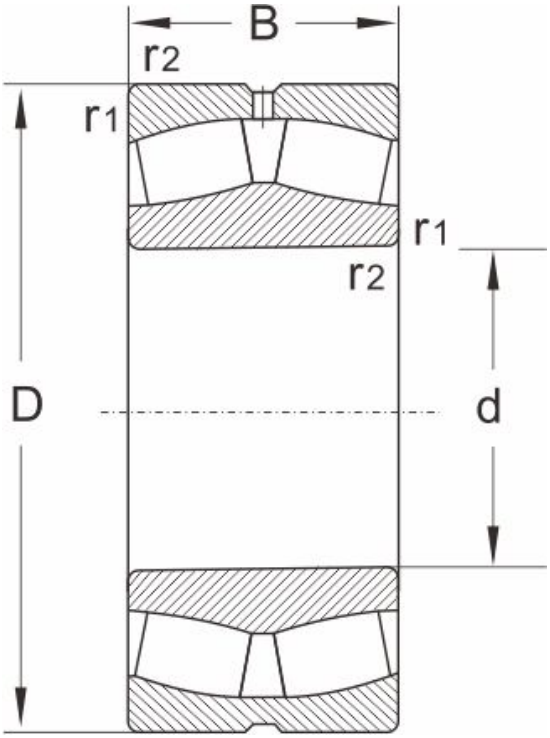

型号	24128c

尺寸 (mm)

d	140
D	225
B	85
r1,r2 min	2.1

额定载荷 (KN)

动载荷	740
静载荷	1380

极限速度 (rpm)

脂润滑	1100
油润滑	1500

计算系数

e	0.34
Y1	2
Y2	2.9
Yo	1.9

重量

(kg)	12.8