24134ck30

产品尺寸参数

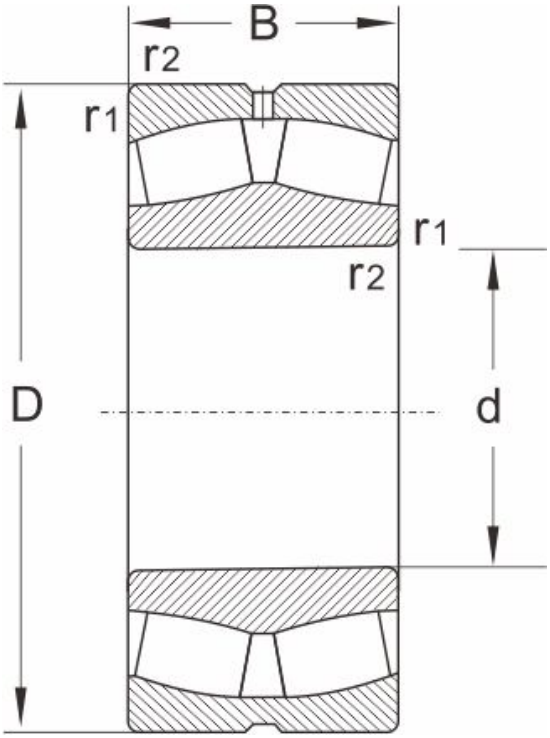

型号	24134ck30

尺寸 (mm)

d	170
D	280
B	109
r1,r2 min	2.1

额定载荷 (KN)

动载荷	1060
静载荷	1830

极限速度 (rpm)

脂润滑	750
油润滑	1000

计算系数

e	0.39
Y1	1.7
Y2	2.6
Yo	1.7

重量

(kg)	26.4