24138ck30

产品尺寸参数

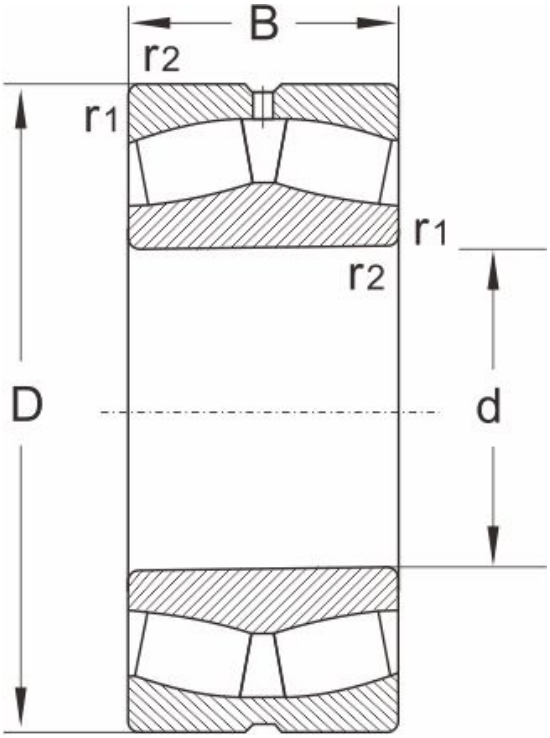

型号	24138ck30

尺寸 (mm)

d	190
D	340
B	128
r1,r2 min	3

额定载荷 (KN)

动载荷	1400
静载荷	2500

极限速度 (rpm)

脂润滑	670
油润滑	900

计算系数

e	0.41
Y1	1.7
Y2	2.5
Yo	1.6

重量

(kg)	41.9