24184MB

产品尺寸参数

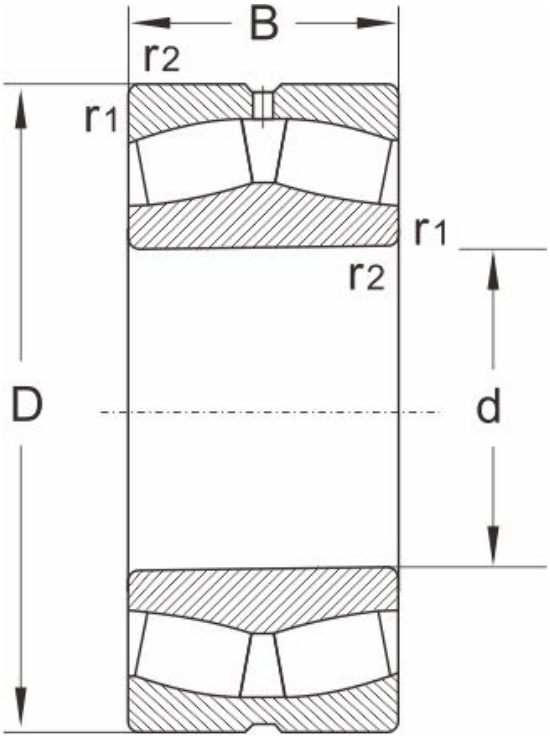

型号	24184MB
尺寸 (mm)	
d	420
D	700
B	280
r1,r2 min	6
额定载荷 (KN)	
动载荷	6200
静载荷	12700
极限速度 (rpm)	
脂润滑	400
油润滑	500
计算系数	
e	0.33
Y1	2
Y2	3
Yo	2
重量	
(kg)	443