248/1800FA/W20

产品尺寸参数

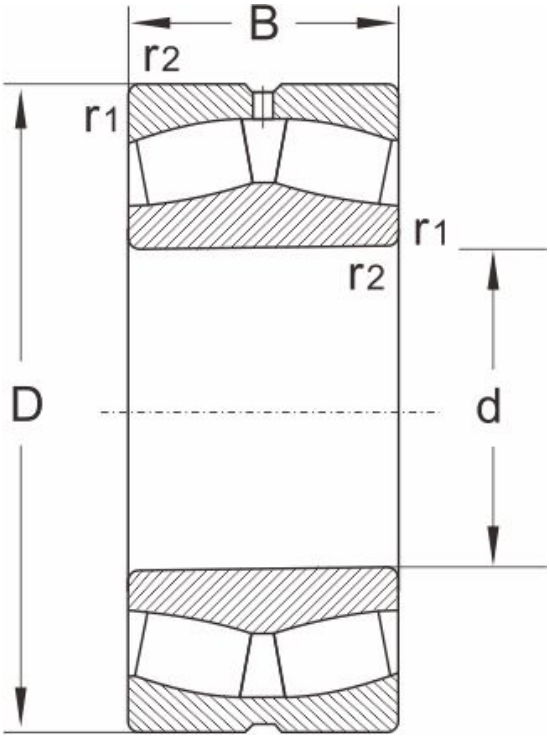

型号	248/1800FA/W20

尺寸 (mm)

d	1800
D	2180
B	375
r1,r2 min	9.5

额定载荷 (KN)

动载荷	15400
静载荷	55200

极限速度 (rpm)

脂润滑	
油润滑	

计算系数

e	0.15
Y1	4.5
Y2	6.7
Yo	4.5

重量

(kg)	2900