249/1250CA/W33

产品尺寸参数

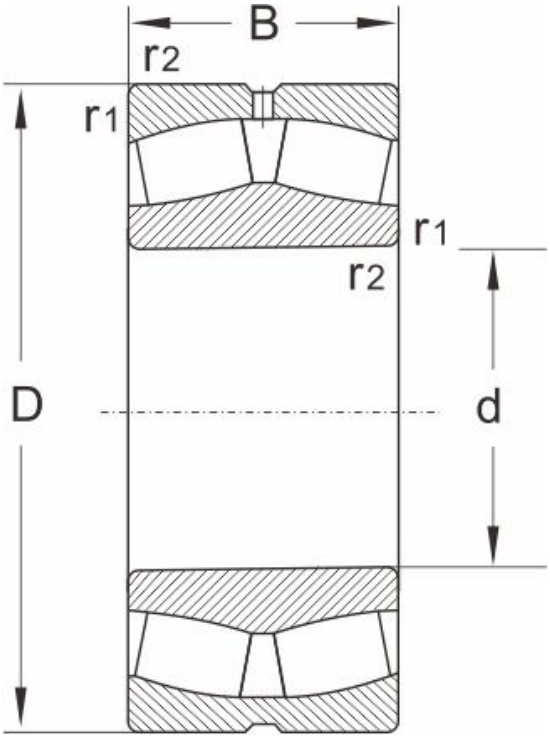

型号	249/1250CA/W33
尺寸 (mm)	
d	1250
D	16300
B	375
r1,r2 min	7.5
额定载荷 (KN)	
动载荷	15200
静载荷	43400
极限速度 (rpm)	
脂润滑	
油润滑	
计算系数	
e	0.2
Y1	3.4
Y2	5
Yo	3.2
重量	
(kg)	2100