# 249/1320CAF/W33

## 产品尺寸参数

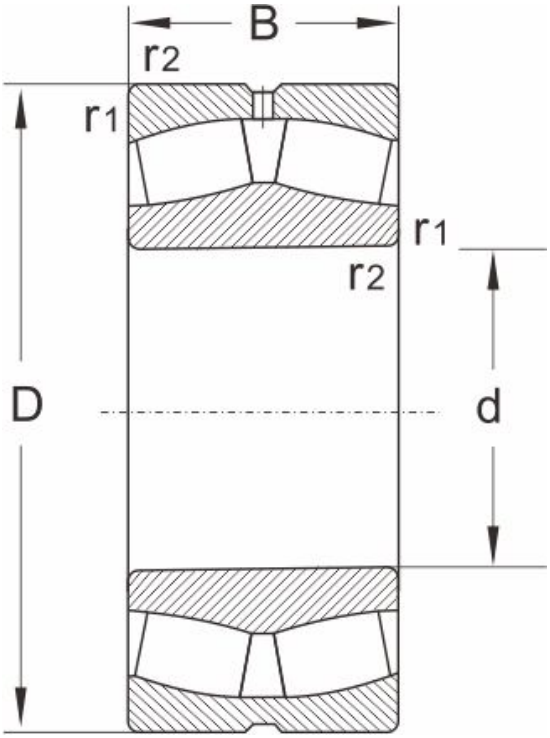


| 型号 | 249/1320CAF/W33 |
|---|---|
| 尺寸 (mm) | |
| d | 1320 |
| D | 1720 |
| B | 400 |
| r1,r2 min | 7.5 |
| 额定载荷 (KN) | |
| 动载荷 | 16100 |
| 静载荷 | 46000 |
| 极限速度 (rpm) | |
| 脂润滑 | |
| 油润滑 | |
| 计算系数 | |
| e | 0.21 |
| Y1 | 3.2 |
| Y2 | 4.8 |
| Yo | 3.2 |
| 重量 | |
| (kg) | 2500 |