29324E

产品尺寸参数

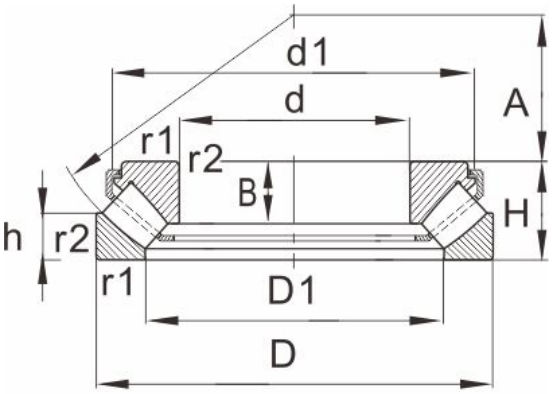

E(J)

型号	29324E

尺寸(mm)

d	120
D	210
H	54
r1,r2 min	2.1

额定载荷(KN)

动载荷	640
静载荷	2080

极限速度(rpm)

脂润滑	2400
油润滑	2000

尺寸

D1	158
d1	190
h	26
B	34
B1	19
A	70

重量

E.MB	7.35
E(J)	6.76