29413E

产品尺寸参数

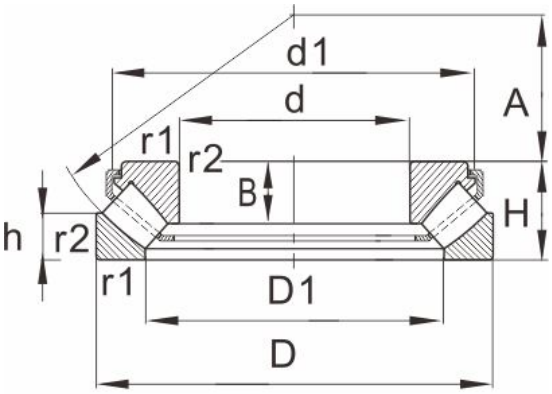

E(J)

型号	29413E

尺寸(mm)

d	65
D	140
H	45
r1,r2 min	2

额定载荷(KN)

动载荷	380
静载荷	1020

极限速度(rpm)

脂润滑	3400
油润滑	4500

尺寸

D1	94
d1	125
h	21
B	29.5
B1	16
A	42

重量

E.MB	3.2
E(J)	2.97