29440E

产品尺寸参数

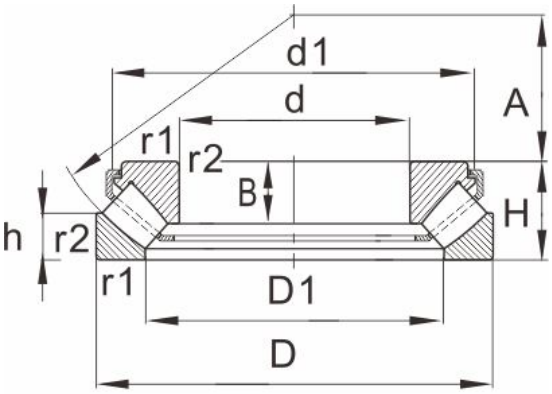

E(J)

型号	29440E

尺寸(mm)

d	200
D	400
H	122
r1,r2 min	5

额定载荷(KN)

动载荷	2550
静载荷	8500

极限速度(rpm)

脂润滑	1100
油润滑	1300

尺寸

D1	282
d1	360
h	59
B	77
B1	44
A	122

重量

E.MB	72
E(J)	62.3