29444E

产品尺寸参数

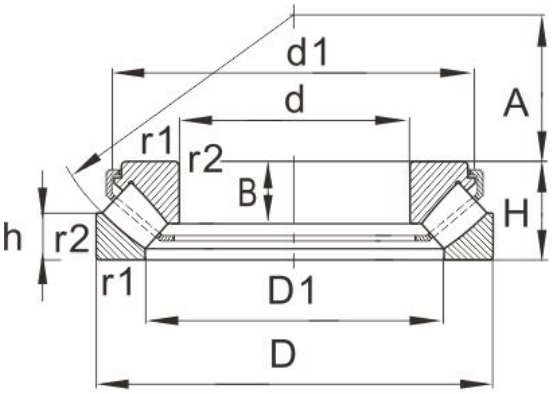

E(J)

型号	29444E

尺寸(mm)

d	220
D	42
H	122
r1,r2 min	6

额定载荷(KN)

动载荷	2600
静载荷	8500

极限速度(rpm)

脂润滑	1100
油润滑	1100

尺寸

D1	303
d1	375
h	58
B	76.5
B1	77
A	132

重量

E.MB	75
E(J)	66