30202

产品尺寸参数

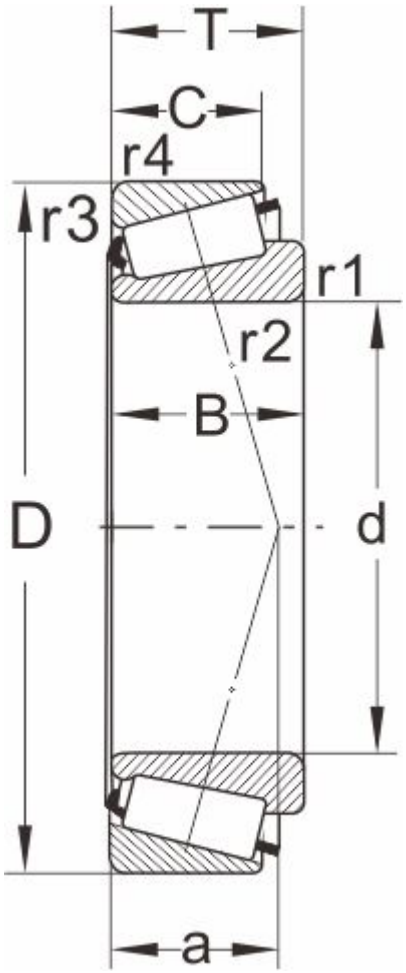

型号

DIN720	30202
ISO355	--

外形尺寸(mm)

d	15
D	35
B	11
C	10
T	11.75
r1,r2 min	0.6
r3,r4 min	0.6
a	10

极限速度

脂润滑	12000
油润滑	17000

额定负荷

动负荷	12.2
静负荷	11.4

计算系数

e	0.46
Y	1.3
Y0	0.72

邻接尺寸(mm)

Da max	21
db min	21
Da min	29

Db min	32
Ca min	2
Cb min	2
重量 (kg)	0.06