30207

产品尺寸参数

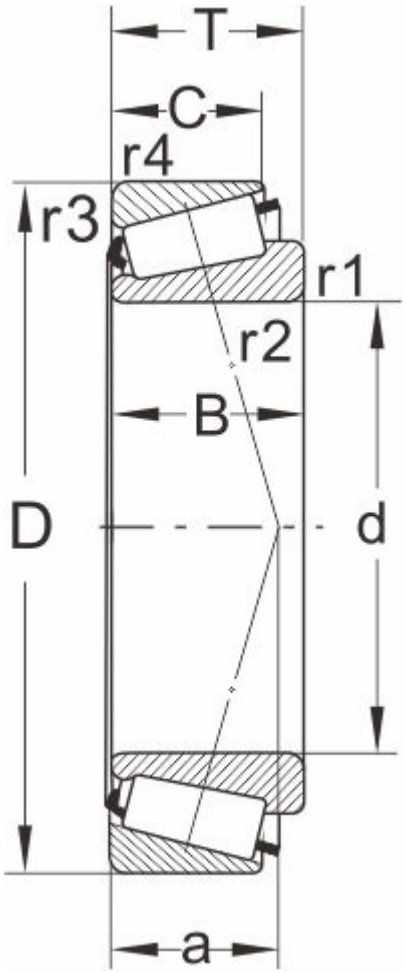

型号

DIN720	30207
ISO355	T3DB035

外形尺寸(mm)

d	35
D	72
B	17
C	15
T	18.25
r1,r2 min	1.5
r3,r4 min	1.5
a	15

极限速度

脂润滑	5300
油润滑	7000

额定负荷

动负荷	54
静负荷	60

计算系数

e	0.37
Y	1.6
Y0	0.88

邻接尺寸(mm)

Da max	440
db min	42
Da min	62

Db min	67
Ca min	3
Cb min	3
重量 (kg)	0.32