30212

产品尺寸参数

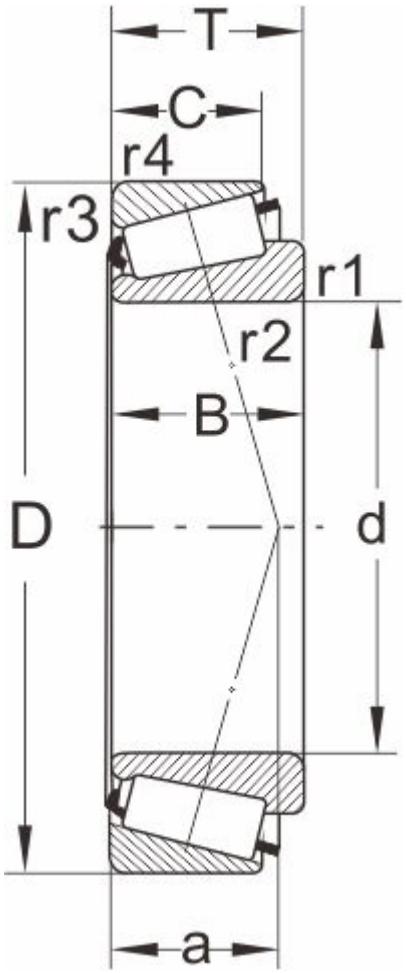

型号

DIN720	30212
ISO355	T3EB060

外形尺寸(mm)

d	60
D	110
B	22
C	19
T	23.75
r1,r2 min	2
r3,r4 min	1.5
a	22

极限速度

脂润滑	3400
油润滑	4500

额定负荷

动负荷	104
静负荷	122

计算系数

e	0.4
Y	1.48
Y0	0.81

邻接尺寸(mm)

Da max	70
db min	69
Da min	96

Db min	103
Ca min	4
Cb min	4.5
重量 (kg)	0.92