30214

产品尺寸参数

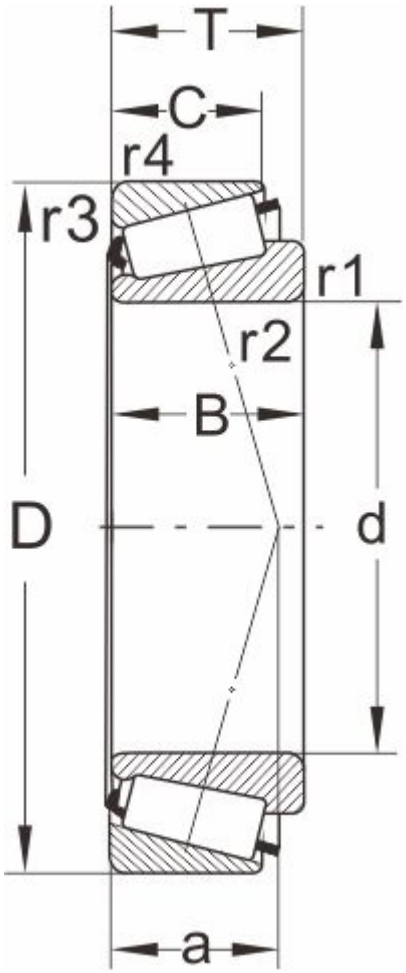

型号

DIN720	30214
ISO355	T3EB070

外形尺寸(mm)

d	70
D	125
B	24
C	21
T	26.25
r1,r2 min	2
r3,r4 min	1.5
a	25

极限速度

脂润滑	3000
油润滑	4000

额定负荷

动负荷	132
静负荷	163

计算系数

e	0.42
Y	1.43
Y0	0.79

邻接尺寸(mm)

Da max	81
db min	79
Da min	110

Db min	118
Ca min	4
Cb min	5
重量 (kg)	1.2