30215T70DB

产品尺寸参数

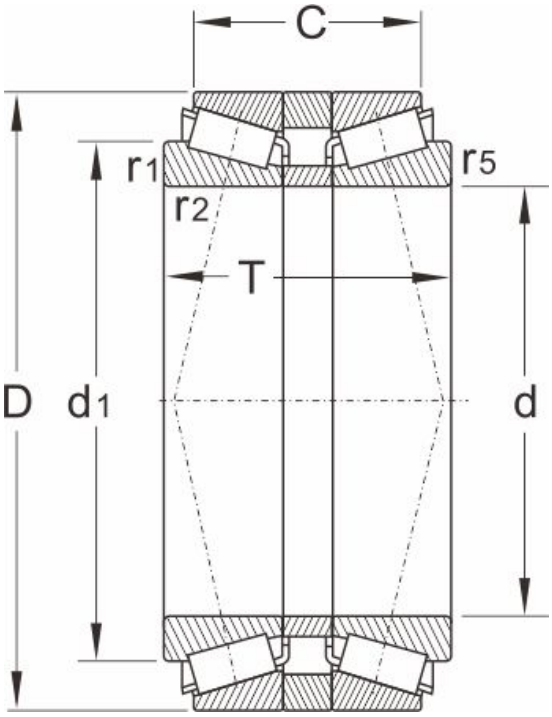

型号	30215T70DB
外形尺寸（mm）	
d	75
D	130
T	70
额定负荷	
动负荷	238
静负荷	355
疲劳负荷	
pu	41.5
极限速度	
脂润滑	3000
油润滑	5000
重量	
kg	3.25
轴承尺寸	
c	59.5
r1.2 min	2
r5 min	0.6
邻接和圆角尺寸	
db max	84
Db min	124
Cb max	5
ra max	2
rc max	0.6
计算系数	

e	0.43
Y1	1.6
Y2	2.3
Yo	1.6