30216

产品尺寸参数

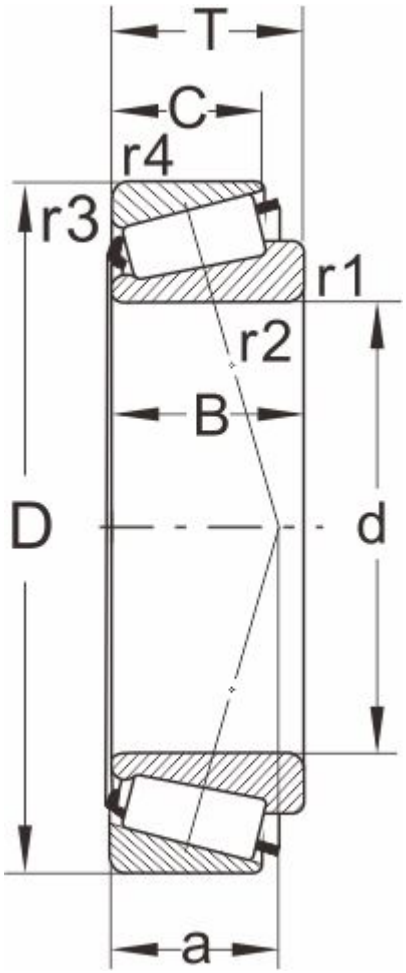

型号

DIN720	30216
ISO355	T3EB080

外形尺寸(mm)

d	80
D	140
B	26
C	22
T	28.25
r1,r2 min	2.5
r3,r4 min	1.5
a	28

极限速度

脂润滑	2400
油润滑	3400

额定负荷

动负荷	156
静负荷	193

计算系数

e	0.42
Y	1.43
Y0	0.79

邻接尺寸(mm)

Da max	91
db min	90
Da min	124

Db min	132
Ca min	4
Cb min	6
重量 (kg)	1.6