30224

产品尺寸参数

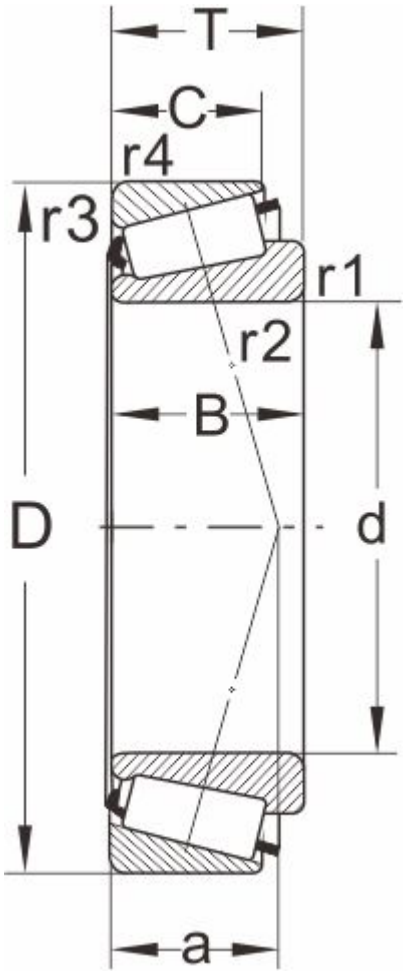

型号

DIN720	30224
ISO355	T4FB120

外形尺寸(mm)

d	120
D	215
B	40
C	34
T	43.5
r1,r2 min	3
r3,r4 min	2.5
a	43

极限速度

脂润滑	1600
油润滑	2200

额定负荷

动负荷	340
静负荷	455

计算系数

e	0.44
Y	1.38
Y0	0.76

邻接尺寸(mm)

Da max	140
db min	132
Da min	187

Db min	201
Ca min	6
Cb min	9.5
重量 (kg)	6.8