30226

产品尺寸参数

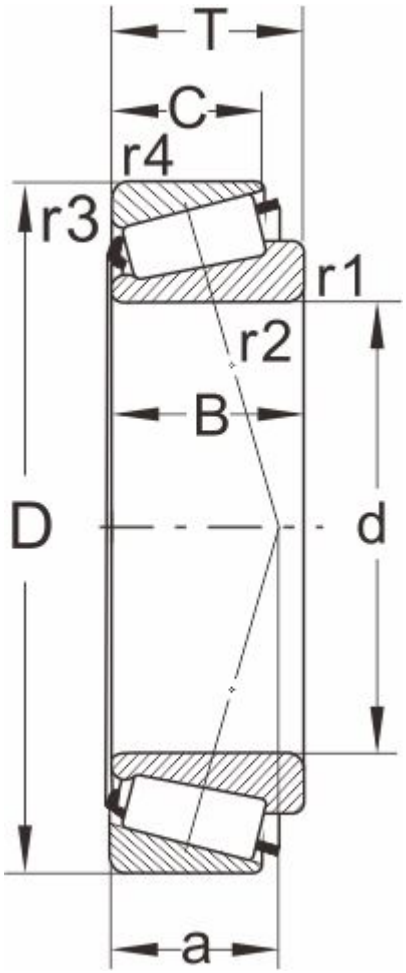

型号

DIN720	30226
ISO355	T4FB130

外形尺寸(mm)

d	130
D	230
B	40
C	34
T	43.75
r1,r2 min	4
r3,r4 min	3
a	46

极限速度

脂润滑	1500
油润滑	2000

额定负荷

动负荷	360
静负荷	480

计算系数

e	0.44
Y	1.38
Y0	0.76

邻接尺寸(mm)

Da max	152
db min	144
Da min	203

Db min	217
Ca min	7
Cb min	9.5
重量 (kg)	7.2