30234

产品尺寸参数

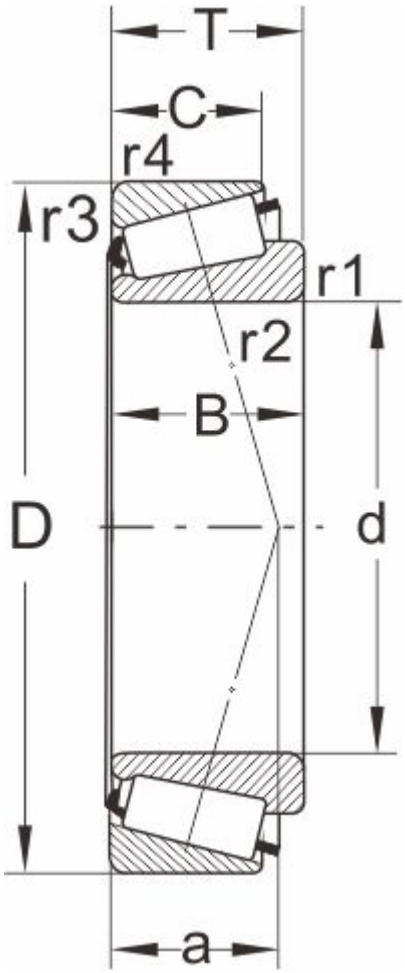

型号

DIN720	30234
ISO355	T4GB170

外形尺寸(mm)

d	170
D	310
B	52
C	43
T	57
r1,r2 min	5
r3,r4 min	4
a	60

极限速度

脂润滑	1000
油润滑	1500

额定负荷

动负荷	600
静负荷	830

计算系数

e	0.44
Y	1.38
Y0	0.78

邻接尺寸(mm)

Da max	203
db min	188
Da min	269

Db min	288
Ca min	8
Cb min	14
重量 (kg)	17