30236

产品尺寸参数

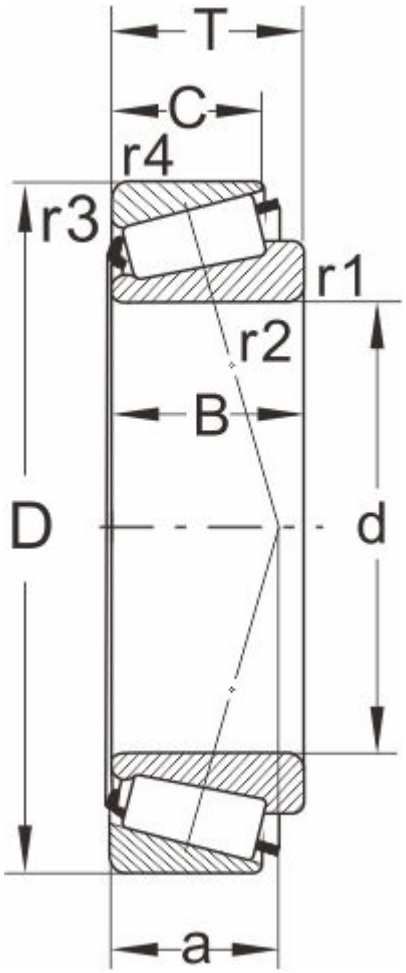

型号

DIN720	30236
ISO355	T4GB180

外形尺寸(mm)

d	180
D	320
B	52
C	43
T	57
r1,r2 min	5
r3,r4 min	4
a	62

极限速度

脂润滑	1000
油润滑	1500

额定负荷

动负荷	570
静负荷	800

计算系数

e	0.45
Y	1.33
Y0	0.73

邻接尺寸(mm)

Da max	211
db min	198
Da min	278

Db min	297
Ca min	9
Cb min	14
重量 (kg)	17.9