# 30248

## 产品尺寸参数

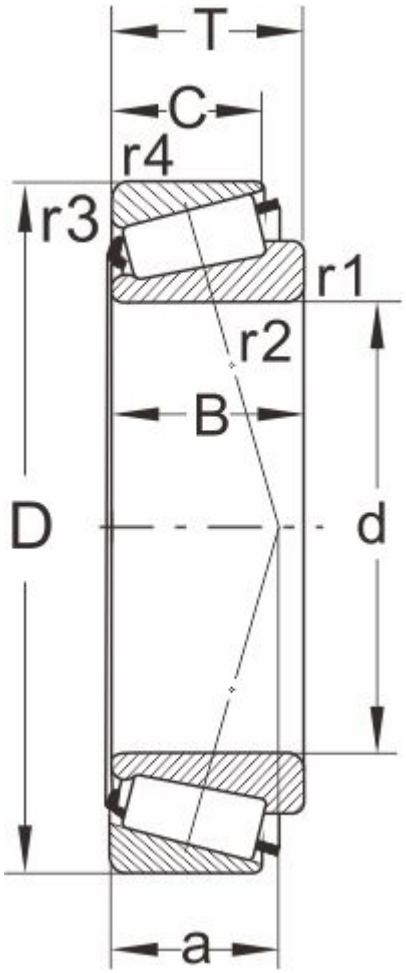


型号

| | |
|---|---|
| DIN720 | 30248 |
| ISO355 | -- |

外形尺寸(mm)

| | |
|---|---|
| d | 240 |
| D | 440 |
| B | 72 |
| C | 60 |
| T | 79 |
| r1,r2 min | 5 |
| r3,r4 min | 4 |
| a | -- |

极限速度

| | |
|---|---|
| 脂润滑 | 800 |
| 油润滑 | 1100 |

额定负荷

| | |
|---|---|
| 动负荷 | 990 |
| 静负荷 | 1400 |

计算系数

| | |
|---|---|
| e | 0.44 |
| Y | 1.4 |
| Y0 | 0.74 |

邻接尺寸(mm)

| | |
|---|---|
| Da max | 290 |
| db min | 267 |
| Da min | 401 |

| | |
|---|---|
| Db min | 422 |
| Ca min | -- |
| Cb min | -- |
| 重量 (kg) | 45.2 |