30260

产品尺寸参数

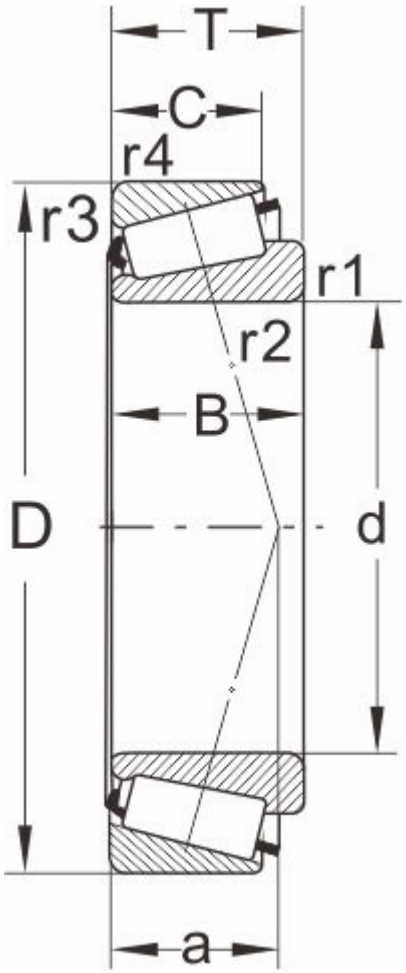

型号

DIN720	30260
ISO355	--

外形尺寸(mm)

d	300
D	540
B	95
C	71
T	96
r1,r2 min	6
r3,r4 min	5
a	--

极限速度

脂润滑	650
油润滑	920

额定负荷

动负荷	1440
静负荷	2100

计算系数

e	0.44
Y	1.4
Y0	0.74

邻接尺寸(mm)

Da max	357
db min	331
Da min	493

Db min	517
Ca min	--
Cb min	--
重量 (kg)	80.6