30302

产品尺寸参数

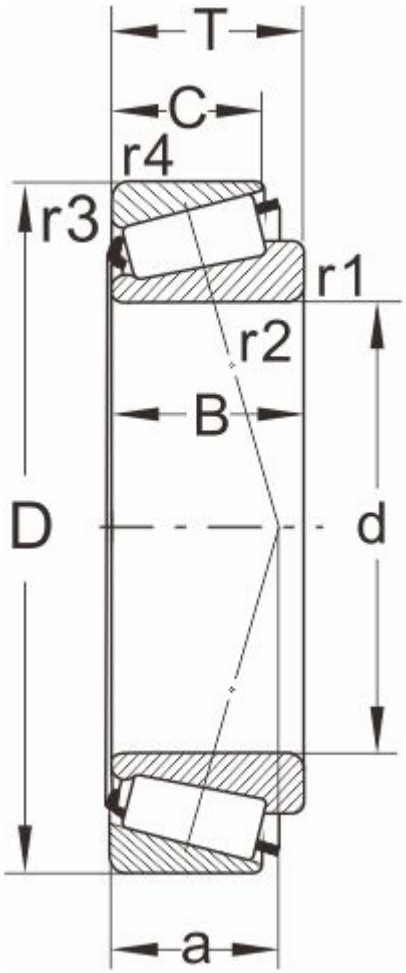

型号

DIN720	30302
ISO355	T2FB015

外形尺寸(mm)

d	15
D	42
B	13
C	11
T	14.25
r1,r2 min	1
r3,r4 min	1
a	10

极限速度

脂润滑	10000
油润滑	15000

额定负荷

动负荷	23.2
静负荷	20.8

计算系数

e	0.29
Y	2.11
Y0	1.16

邻接尺寸(mm)

Da max	22
db min	21
Da min	36

Db min	38
Ca min	2
Cb min	3
重量 (kg)	0.09