30303

产品尺寸参数

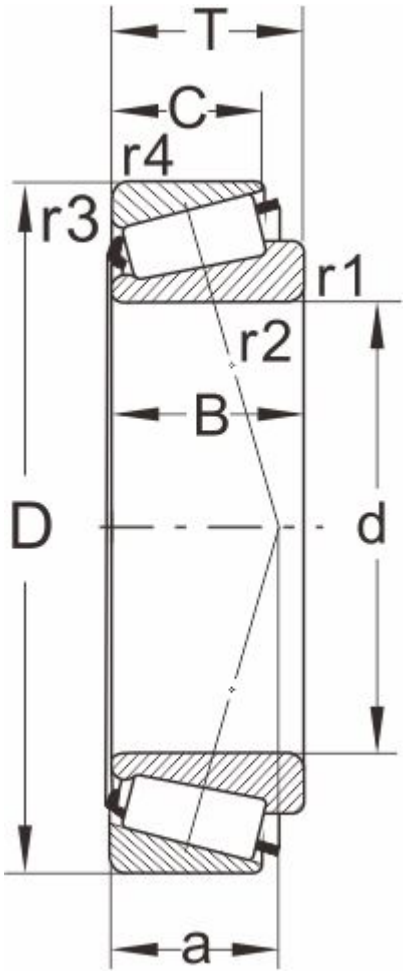

型号

DIN720	30303
ISO355	T2FB017

外形尺寸(mm)

d	17
D	47
B	14
C	12
T	15.25
r1,r2 min	1
r3,r4 min	1
a	10

极限速度

脂润滑	9000
油润滑	13000

额定负荷

动负荷	29
静负荷	26.5

计算系数

e	0.29
Y	2.11
Y0	1.16

邻接尺寸(mm)

Da max	25
db min	23
Da min	40

Db min	42
Ca min	2
Cb min	3
重量 (kg)	0.13