30307

产品尺寸参数

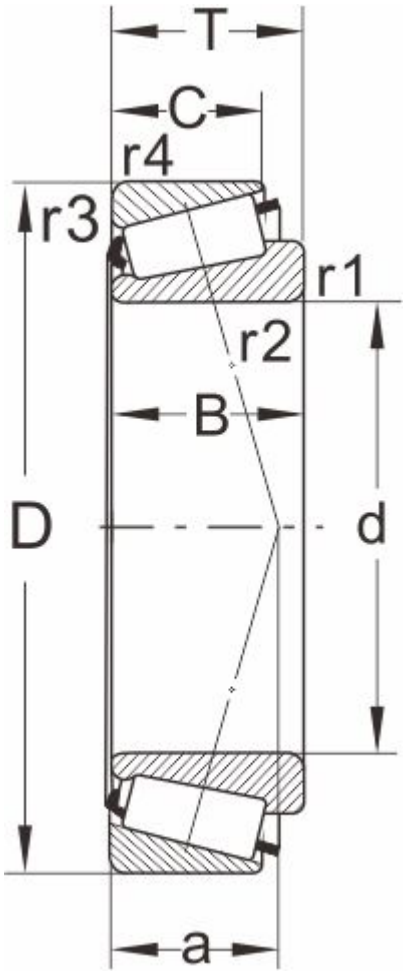

型号

DIN720	30307
ISO355	T2FB035

外形尺寸(mm)

d	35
D	80
B	21
C	18
T	22.75
r1,r2 min	2
r3,r4 min	2
a	16

极限速度

脂润滑	5000
油润滑	6700

额定负荷

动负荷	73.5
静负荷	76.5

计算系数

e	0.31
Y	1.9
Y0	1.05

邻接尺寸(mm)

Da max	45
db min	44
Da min	70

Db min	74
Ca min	3
Cb min	4.5
重量 (kg)	0.53