30308

产品尺寸参数

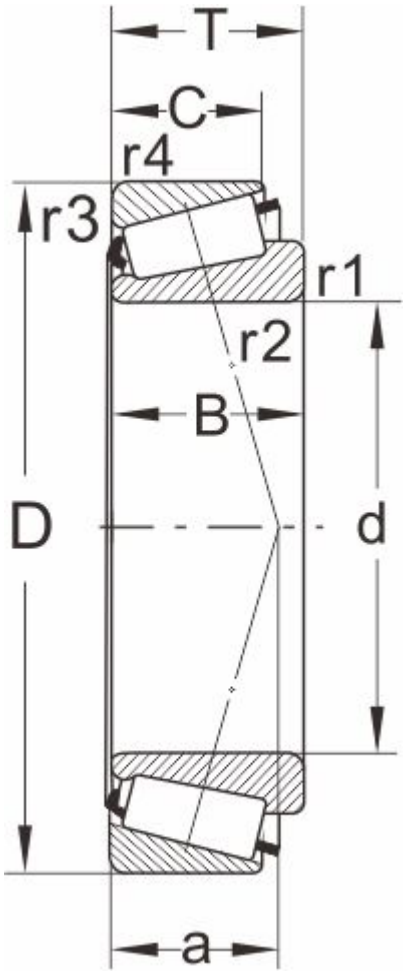

型号

DIN720	30308
ISO355	T2FB040

外形尺寸(mm)

d	40
D	90
B	23
C	20
T	25.25
r1,r2 min	2
r3,r4 min	1.5
a	20

极限速度

脂润滑	4300
油润滑	5600

额定负荷

动负荷	91.5
静负荷	102

计算系数

e	0.35
Y	1.74
Y0	0.96

邻接尺寸(mm)

Da max	52
db min	49
Da min	77

Db min	82
Ca min	3
Cb min	5
重量 (kg)	0.77