30309

产品尺寸参数

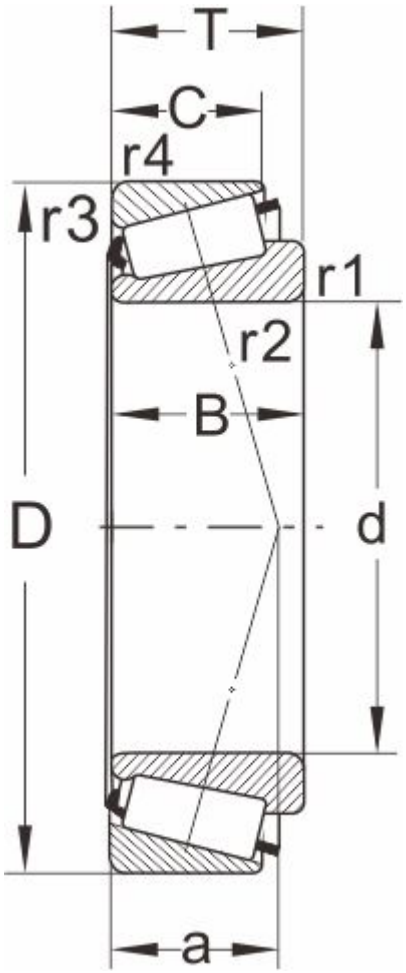

型号

DIN720	30309
ISO355	T3DB045

外形尺寸(mm)

d	45
D	85
B	19
C	16
T	20.75
r1,r2 min	1.5
r3,r4 min	1.5
a	18

极限速度

脂润滑	4300
油润滑	5600

额定负荷

动负荷	71
静负荷	83

计算系数

e	0.4
Y	1.48
Y0	0.81

邻接尺寸(mm)

Da max	54
db min	52
Da min	74

Db min	80
Ca min	3
Cb min	4.5
重量 (kg)	0.5