30309

产品尺寸参数

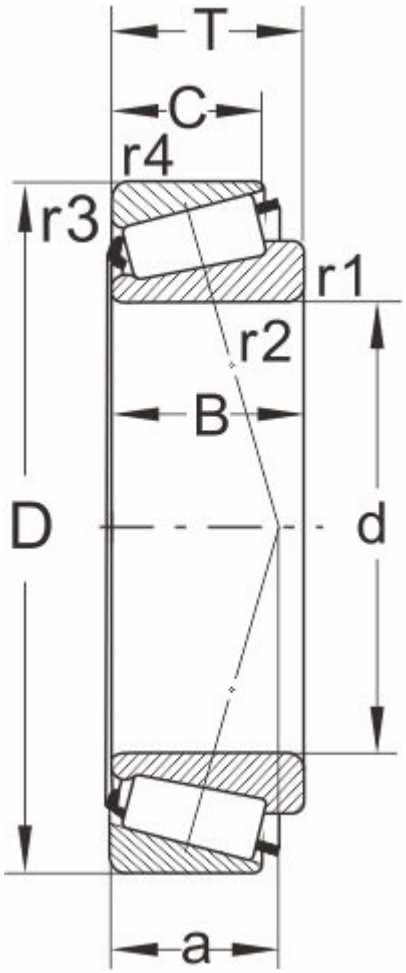

型号

DIN720	30309
ISO355	T2FB045

外形尺寸(mm)

d	45
D	100
B	25
C	22
T	27.25
r1,r2 min	2
r3,r4 min	1.5
a	21

极限速度

脂润滑	3800
油润滑	5000

额定负荷

动负荷	112
静负荷	127

计算系数

e	0.35
Y	1.74
Y0	0.96

邻接尺寸(mm)

Da max	59
db min	54
Da min	86

Db min	92
Ca min	3
Cb min	5
重量 (kg)	0.96