30314

产品尺寸参数

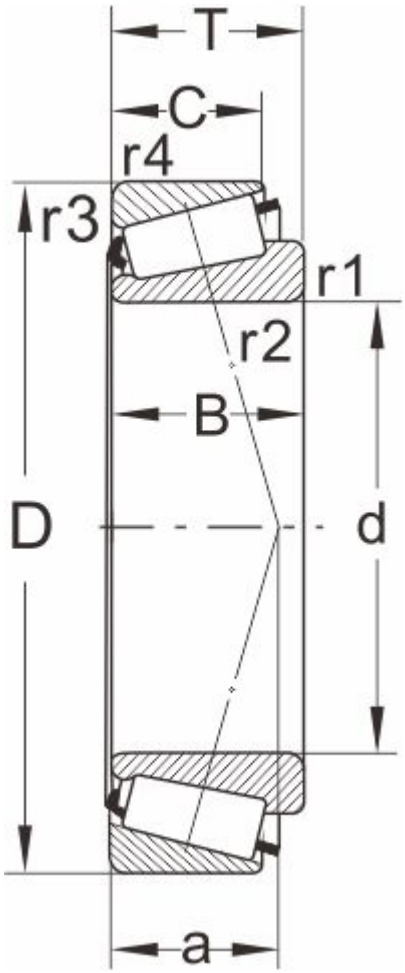

型号

DIN720	30314
ISO355	T2GB070

外形尺寸(mm)

d	70
D	150
B	35
C	30
T	38
r1,r2 min	3
r3,r4 min	2.5
a	30

极限速度

脂润滑	2400
油润滑	3400

额定负荷

动负荷	224
静负荷	265

计算系数

e	0.35
Y	1.74
Y0	0.96

邻接尺寸(mm)

Da max	89
db min	82
Da min	130

Db min	140
Ca min	5
Cb min	8
重量 (kg)	3.1