30315

产品尺寸参数

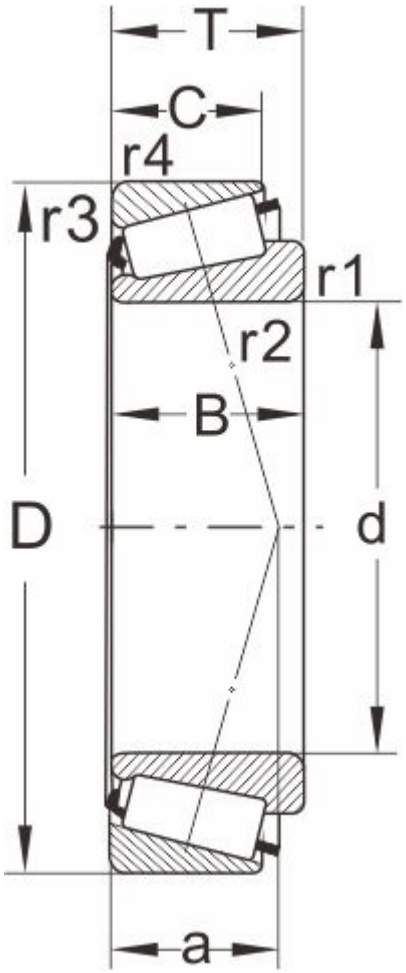

型号

DIN720	30315
ISO355	T2GB075

外形尺寸(mm)

d	75
D	160
B	37
C	31
T	40
r1,r2 min	3
r3,r4 min	2.5
a	32

极限速度

脂润滑	2200
油润滑	3200

额定负荷

动负荷	250
静负荷	300

计算系数

e	0.35
Y	1.75
Y0	0.96

邻接尺寸(mm)

Da max	95
db min	87
Da min	139

Db min	149
Ca min	5
Cb min	9
重量 (kg)	3.64