30316

产品尺寸参数

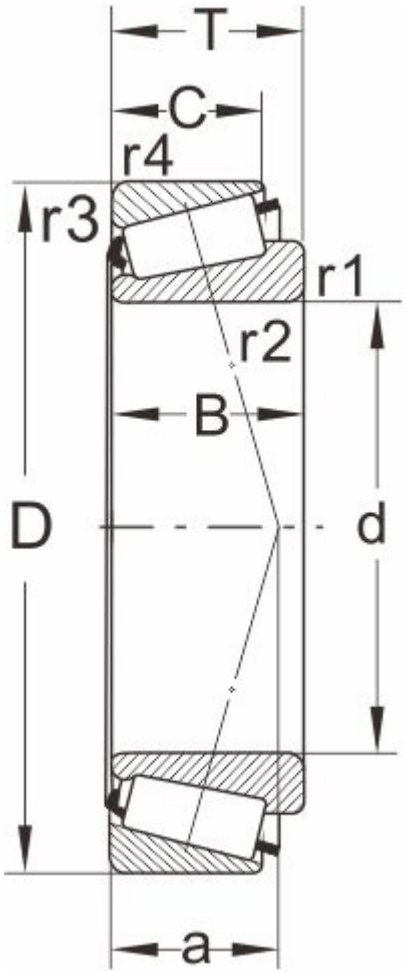

型号

DIN720	30316
ISO355	T2GB080

外形尺寸(mm)

d	80
D	170
B	39
C	33
T	42.5
r1,r2 min	3
r3,r4 min	2
a	34

极限速度

脂润滑	2000
油润滑	3000

额定负荷

动负荷	290
静负荷	345

计算系数

e	0.35
Y	1.74
Y0	0.96

邻接尺寸(mm)

Da max	102
db min	92
Da min	148

Db min	159
Ca min	5
Cb min	9.5
重量 (kg)	4.34