30320

产品尺寸参数

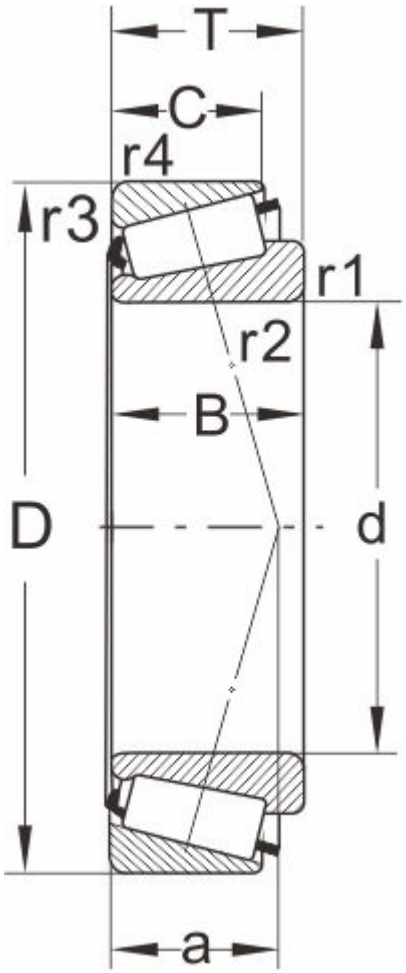

型号

DIN720	30320
ISO355	T2GB100

外形尺寸(mm)

d	100
D	215
B	47
C	39
T	51.5
r1,r2 min	4
r3,r4 min	3
a	42

极限速度

脂润滑	1700
油润滑	2400

额定负荷

动负荷	415
静负荷	510

计算系数

e	0.35
Y	1.74
Y0	0.96

邻接尺寸(mm)

Da max	127
db min	114
Da min	184

Db min	197
Ca min	6
Cb min	12.5
重量 (kg)	8.38