30324

产品尺寸参数

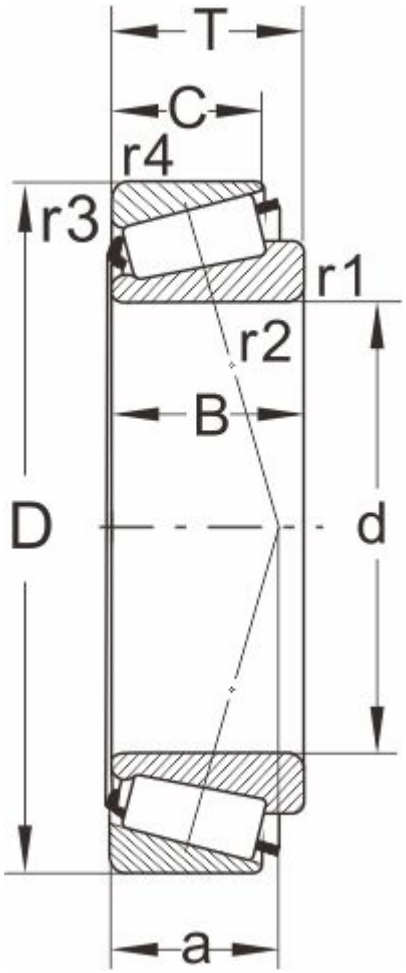

型号

DIN720	30324
ISO355	T2GB120

外形尺寸(mm)

d	120
D	260
B	55
C	46
T	59.5
r1,r2 min	4
r3,r4 min	3
a	48

极限速度

脂润滑	1500
油润滑	2000

额定负荷

动负荷	560
静负荷	710

计算系数

e	0.35
Y	1.74
Y0	0.96

邻接尺寸(mm)

Da max	152
db min	134
Da min	221

Db min	237
Ca min	10
Cb min	13.5
重量 (kg)	14.3