30326

产品尺寸参数

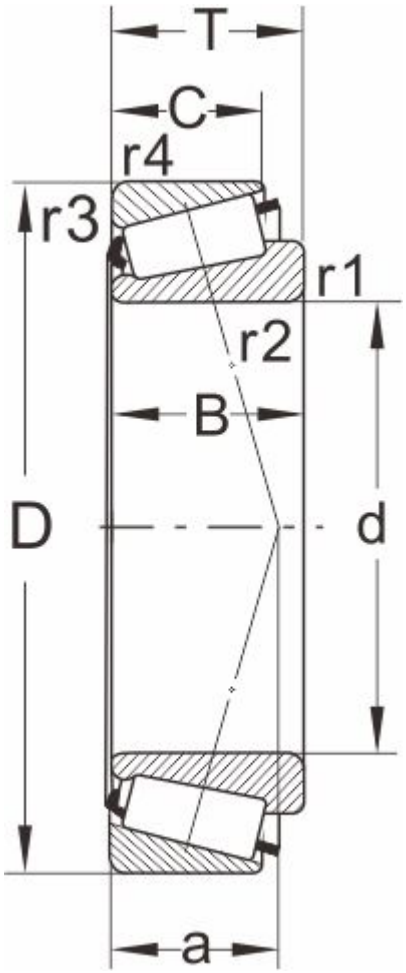

型号

DIN720	30326
ISO355	T2GB130

外形尺寸(mm)

d	130
D	280
B	58
C	49
T	63.75
r1,r2 min	5
r3,r4 min	4
a	53

极限速度

脂润滑	1300
油润滑	1800

额定负荷

动负荷	600
静负荷	750

计算系数

e	0.35
Y	1.73
Y0	0.95

邻接尺寸(mm)

Da max	164
db min	148
Da min	239

Db min	255
Ca min	8
Cb min	14.5
重量 (kg)	17.2