30330

产品尺寸参数

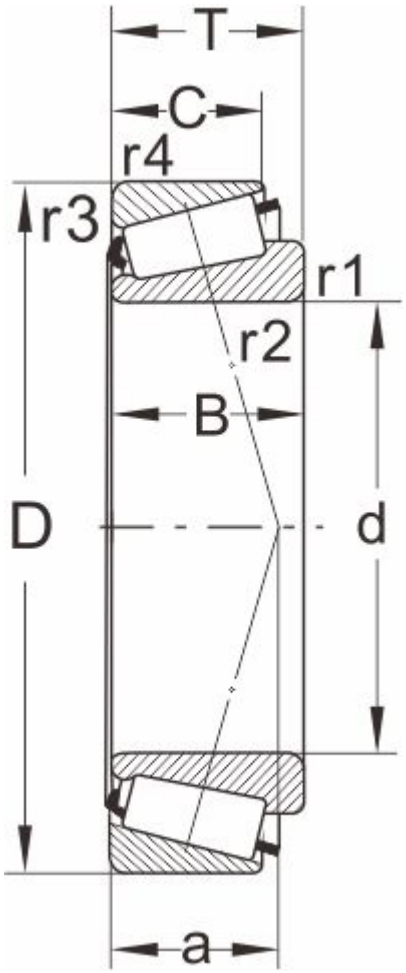

型号

DIN720	30330
ISO355	T2GB150

外形尺寸(mm)

d	150
D	320
B	65
C	55
T	72
r1,r2 min	5
r3,r4 min	4
a	60

极限速度

脂润滑	1100
油润滑	1600

额定负荷

动负荷	800
静负荷	1020

计算系数

e	0.35
Y	1.74
Y0	0.96

邻接尺寸(mm)

Da max	189
db min	168
Da min	273

Db min	292
Ca min	9
Cb min	17
重量 (kg)	25.5