30334

产品尺寸参数

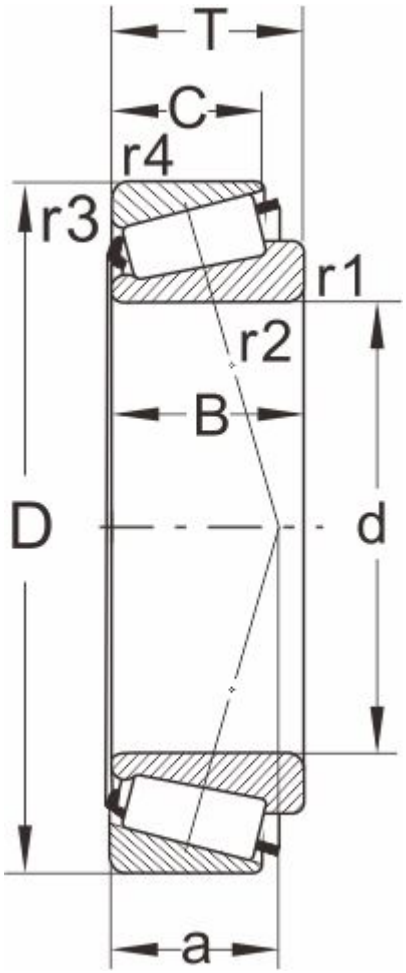

型号

DIN720	30334
ISO355	--

外形尺寸(mm)

d	170
D	360
B	72
C	62
T	80
r1,r2 min	5
r3,r4 min	4
a	--

极限速度

脂润滑	950
油润滑	1400

额定负荷

动负荷	845
静负荷	1080

计算系数

e	0.37
Y	1.6
Y0	0.9

邻接尺寸(mm)

Da max	219
db min	198
Da min	326

Db min	344
Ca min	--
Cb min	--
重量 (kg)	33.5