31305

产品尺寸参数

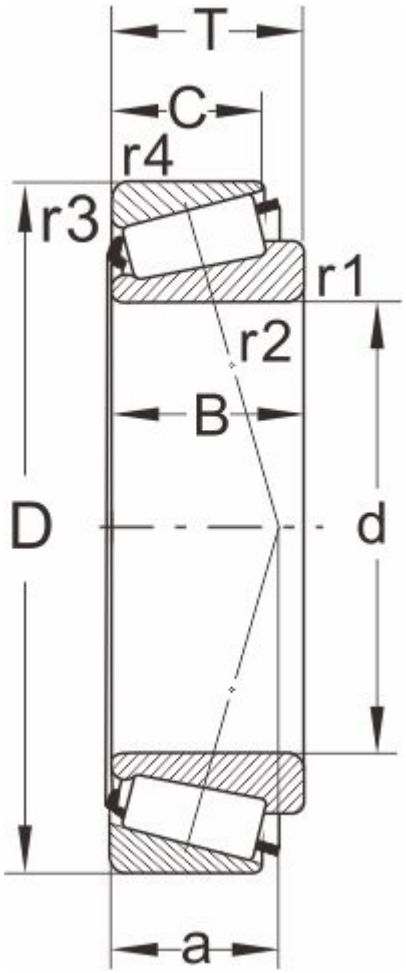

型号

DIN720	31305
ISO355	T7FB025

外形尺寸(mm)

d	25
D	62
B	17
C	13
T	18.25
r1,r2 min	1.5
r3,r4 min	1.5
a	20

极限速度

脂润滑	6300
油润滑	8500

额定负荷

动负荷	38
静负荷	39

计算系数

e	0.83
Y	0.73
Y0	0.4

邻接尺寸(mm)

Da max	34
db min	32
Da min	47

Db min	59
Ca min	3
Cb min	5
重量 (kg)	0.28