31307

产品尺寸参数

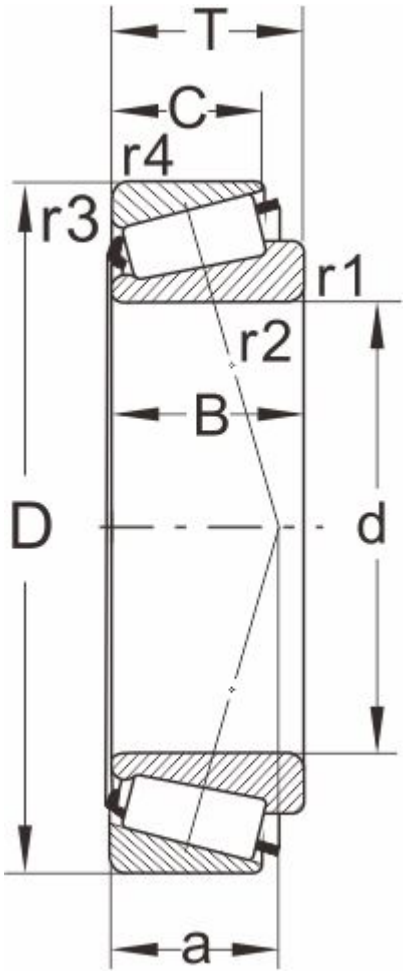

型号

DIN720	31307
ISO355	T7FB035

外形尺寸(mm)

d	35
D	80
B	21
C	15
T	22.75
r1,r2 min	2
r3,r4 min	2
a	26

极限速度

脂润滑	4800
油润滑	6300

额定负荷

动负荷	60
静负荷	65.5

计算系数

e	0.83
Y	0.73
Y0	0.4

邻接尺寸(mm)

Da max	44
db min	44
Da min	62

Db min	76
Ca min	4
Cb min	7.5
重量 (kg)	0.54