31310

产品尺寸参数

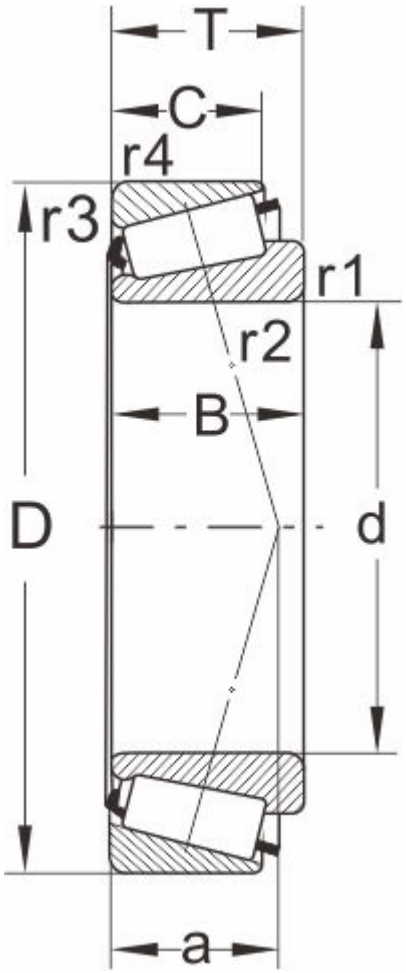

型号

DIN720	31310
ISO355	T7FB050

外形尺寸(mm)

d	50
D	110
B	27
C	19
T	29.25
r1,r2 min	2.5
r3,r4 min	2
a	35

极限速度

脂润滑	3200
油润滑	4300

额定负荷

动负荷	112
静负荷	127

计算系数

e	0.83
Y	0.73
Y0	0.4

邻接尺寸(mm)

Da max	62
db min	60
Da min	87

Db min	104
Ca min	4
Cb min	10
重量 (kg)	1.4