31312

产品尺寸参数

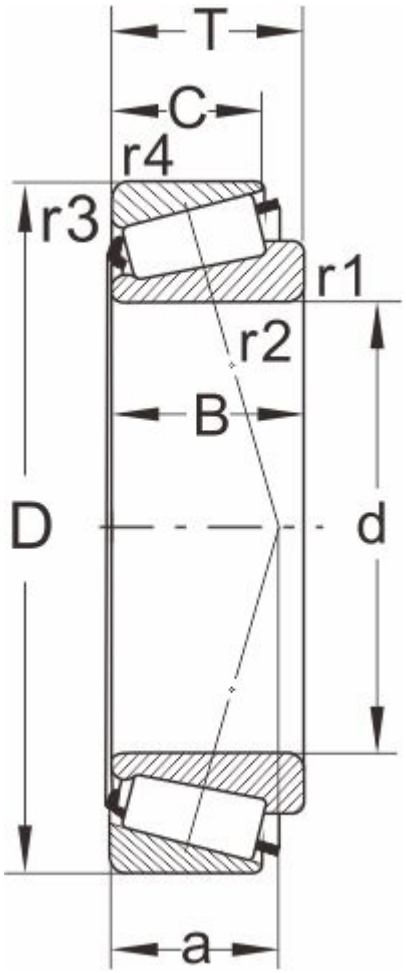

型号

DIN720	31312
ISO355	T7FB060

外形尺寸(mm)

d	60
D	130
B	31
C	22
T	33.5
r1,r2 min	3
r3,r4 min	2.5
a	41

极限速度

脂润滑	2600
油润滑	3600

额定负荷

动负荷	145
静负荷	170

计算系数

e	0.83
Y	0.73
Y0	0.4

邻接尺寸(mm)

Da max	73
db min	72
Da min	103

Db min	123
Ca min	5
Cb min	11.5
重量 (kg)	1.9