31314

产品尺寸参数

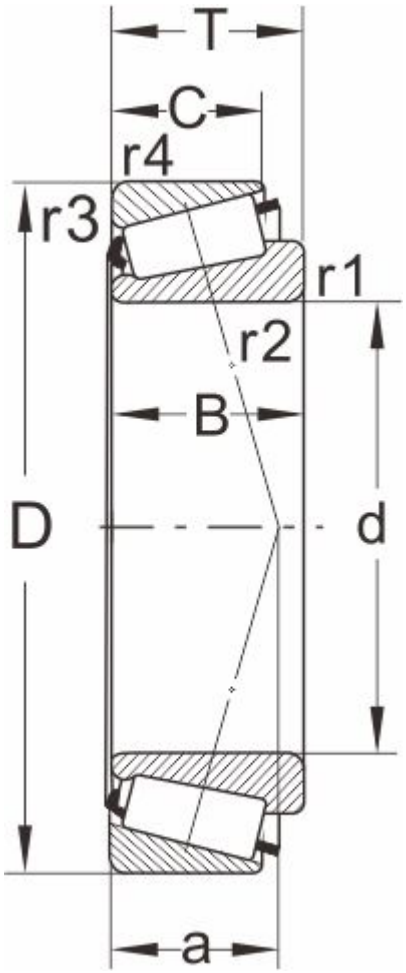

型号

DIN720	31314
ISO355	T7GB070

外形尺寸(mm)

d	70
D	150
B	35
C	25
T	38
r1,r2 min	3
r3,r4 min	2.5
a	47

极限速度

脂润滑	2000
油润滑	3000

额定负荷

动负荷	186
静负荷	220

计算系数

e	0.83
Y	0.73
Y0	0.5

邻接尺寸(mm)

Da max	84
db min	82
Da min	118

Db min	141
Ca min	5
Cb min	13
重量 (kg)	2.9